Miele

G7285SCVIXXL

G 7285 SCVi XXL

Vollintegrierter Geschirrspüler
für ein perfektes Fugenbild in der Küche dank FrontFit

- Innovatives Design und höchster Komfort - 3D-MultiFlex-Schublade
- Beste Ergebnisse in weniger als einer Stunde - QuickPowerWash
- Alles restlos trocken – AutoOpen-Trocknung
- Frischwasserspüler - ab 6,0 Liter im Automatic Programm
- Besonders leichtes Türöffnen und -schließen – ComfortClose

A↑G A

EAN : 4002516591382 / Materialnummer : 12107630

Bauform	
Vollintegrierter Geschirrspüler	•
60er Geschirrspüler	•
XXL-Geschirrspüler	•
Design	
Blendenfarbe	Edelstahl
Blendenausführung	Vollintegrierte Blende
Bedienungsart	Programmwahltaste
Display	1-zeiliges Display mit Klartext
Displayfarbe	Weiß
MultiLingua	•
Komfort	
Türschließhilfe	ComfortClose
FrontFit	•
Restzeitanzeige	•
Startvorwahl bis zu 24 h	•
Funktionskontrolle	optisch und akustisch
Wahl der Displaysprache	•
Effizienz und Nachhaltigkeit	
Energieeffizienzklasse (A-G)	A
Wasserverbrauch im Programm Automatic in l ab	6,0
Wasserverbrauch des Eco-Programms in Liter pro Programmdurchlauf (Zyklus)	8,4
Energieverbrauch des Eco-Programms in kWh bei 100 Programmdurchläufen (Zyklen)	54
Dauer des Eco-Programms in Minuten	230
Anzahl der Maßgedecke	14
Geräuschemissionsklasse	B
Geräuschemission in dB(A)	43
EcoFeedback	•
EcoPower-Technologie	•
Geprüfte Hygiene	•
Warmwasseranschluss	•
Halbe Beladung	•
Geschirr- und Gläserschonung	
AutoOpen-Trocknung	•
SensorDry	•
Aktive Kondensationstrocknung	•
BrilliantGlassCare	•

weitere Informationen siehe Folgeseite...

G 7285 SCVi XXL

Vollintegrierter Geschirrspüler
für ein perfektes Fugenbild in der Küche dank FrontFit

Spülprogramme	
ECO	•
Automatic	•
Intensiv 75°C	•
PowerWash 60°C	•
Fein	•
QuickPowerWash	•
ExtraLeise 40 dB(A)	•
Gerätepflege	•
Spüloptionen	
Extra trocken	•
IntenseZone	•
Express	•
extra sauber	•
Korbgestaltung	
Besteckunterbringung	3D-MultiFlex-Schublade
FlexCare-Tassenauflage	1
Korbgestaltung	ComfortPlus
Sicherheit	
Waterproof-System	•
Sieb-Kontrollanzeige	•
Technische Daten	
Nischenbreite in mm	600
Nischenhöhe in mm	845
Nischentiefe in mm	570
Gerätebreite in mm	598
Gerätehöhe in mm	845
Gerätetiefe in mm	570
Gerätetiefe bei geöffneter Tür in cm	120,5
Nettogewicht in kg	49,0
Gesamtanschlusswert in kW	2,0
Spannung in V	230
Absicherung in A	10
Phasenanzahl	1
Elektrische Frequenz Standard	50
Länge Wasserzulaufschlauch in m	1,50
Länge Wasserablaufschlauch in m	1,50
Länge der elektrischen Zuleitung in m	1,70
Min .- max. Frontplattengewicht in kg	4,0
[über Kundendienst nachrüstbar auf]	7,0

weitere Informationen siehe Folgeseite...

G 7285 SCVi XXL

Vollintegrierter Geschirrspüler
für ein perfektes Fugenbild in der Küche dank FrontFit

Verfügbare Displaysprachen	
Verfügbare Displaysprachen durch MultiLingua	deutsch english français italiano nederlands português español türkçe

weitere Informationen siehe Folgeseite...

G 7285 SCVi XXL

Vollintegrierter Geschirrspüler
für ein perfektes Fugenbild in der Küche dank FrontFit

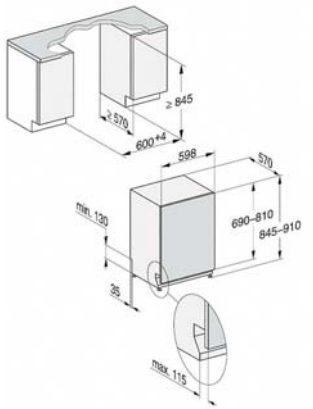

G7000 XXL, vollintegrierbare G, 60cm (Skizze)

1) Sockelhöhe 35-155 mm,
2) Sockelhöhe 100-220 mm,
3) Gerätehöhe max. 970 mm mit Umbausatz Sockelhöhe-1
(Mat.-Nr. 6.394.761)